Silver Crow – Start in eine neue Dimension

27" (68.6 cm) G-MASTER GB2730QSU, genannt Silver Crow bringt Sie auf eine ganz neue Ebene der Spielerlebnisse. Die 2560 x 1440 Display Auflösung bietet 77% Prozent mehr Platz am Bildschirm als ein Standard Full-HD Monitor, Silver Crow stellt sicher das alle Details in perfekter Bildqualität dargestellt werden. Nichts wird Ihrer Aufmerksamkeit entgehen ! Die Funktionen der blauen Licht und Flimmer-Reduzierung garantieren Ihren Augen immer einen sehr guten Schutz. Gerüstet mit der FreeSync Technologie und 1 ms Reaktionszeit, führt Silver Crow Sie in die härtesten Schlachten und überlässt nichts dem Zufall – allein der Glaube an Ihr Schicksal im Spiel, liegt in Ihren Händen.

Erhältlich auch mit Standfuß ohne Höhenverstellung: G-MASTER G2730HSU-B1

WQHD

Mit der WQHD Auflösung von 2560 x 1440 werden 77% mehr dargestellt, als bei einem herkömmlichen 1920 x 1080 Full HD Monitor, nichts wird Ihnen mehr entgehen.

FreeSync™ Technologie

Die AMD FreeSync™ Technologie macht Schluss mit abgehackten Spielverläufen und Bildschirm-Tearing, sie liefert eine flüssige artefaktfreie Performance bei praktisch jeder Bildrate.

01 DISPLAY EIGENSCHAFTEN

Bilddiagonale	27", 68.5cm
Panel-Technologie	TN LED, matte Oberfläche
Physikalische Auflösung	2560 x 1440 @75Hz (3.7 megapixel WQHD, DisplayPort)
Bildformat	16:9
Helligkeit	350 cd/m²
Kontrastverhältnis	1000:1
Erweitertes Kontrast Verhältnis	80M:1
Reaktionszeit (GTG)	1ms
Blickwinkel	horizontal/vertikal: 170°/160°, rechts/links: 85°/85°, nach oben/unten: 80°/80°
Farbunterstützung	16.7mln (sRGB: 99%; NTSC: 72%)
Horizontalfrequenz	30 - 89kHz
Arbeitsfläche H x B	596.7 x 335.7mm, 23.5 x 13.2"
Pixelabstand	0.233mm
Farbe	matt

02 SCHNITTSTELLEN & ANSCHLÜSSE

Video Eingang	DVI x1 HDMI x1 (v.1.4) DisplayPort x1 (v.1.2)
USB HUB	x2 (v.3.0)
HDCP	ja
Kopfhörer Anschluss	ja

03 FEATURES

Blaulicht Reduktion	ja
Flicker Free LED	ja
FreeSync-Unterstützung	DisplayPort: @48-75Hz
OSD Menu Sprachen	EN, DE, FR, ES, IT, RU, JP, CZ, NL, PL
Bedientasten	Power, Menu/ Auswahl, Heraufscrollen/ Helligkeit, Nach unten scrollen/ ECO, Exit, Eingabequelle
Einstellbare Parameter	Bildinstellung (Kontrast, Helligkeit, Overdrive, Erw. Kontrast, ECO Mode, Blauton Reduziering, Schwarzwert, Farbsättigung, Gamma) Signal Eingangswahl, Audio Anpassungen (Lautstärke, Stummschaltung, Audio Eingang) Benutzer Einst. Speichern, Farbeinstellungen (Kalt, Normal, Warm, Benutzereinstellung) Bildeinstellung (i-Style Color, Scharf und Weich, HDMI RGB Bereich, Anzeigemodus) Sprache, Menü Einrichting (OSD Position, OSD Einblendzeit, Startlogo, FreeSync), Informationen zur Anzeige, Zurücksetzen
Lautsprecher	2 x 2W
Diebstahlschutz	Kensington-lock™ vorbereitet, DDC2B, Mac OSX

04 MECHANISCH

Verstellmöglichkeiten	Höhe, Pivot (Rotation), Swivel, Tilt
Höhenverstellbar	130mm
Rotierbar (Pivotfunktion)	90°
Drehwinkel	90°; 45° links; 45° rechts
Neigungswinkel	22° nach oben; 5° nach unten
VESA Halterung	100 x 100mm

05 ENTHALTENES ZUBEHÖR

Kabel	Netz, USB, HDMI, DP
Sonstige	Leitfaden zur Inbetriebnahme, Sicherheits-Hinweise

06 STROMVERWALTUNG

Netzteil	intern
Stromversorgung	AC 100 - 240V, 50/60Hz
Leistungaufnahme	35.7W typisch, 0.46W Standby, 0.28W ausgeschaltet

07 LEISTUNG

Vorschriften	CE, TÜV-GS, RoHS support, ErP, WEEE, CU, REACH
Energieeffizienzklasse (Regulation (EU) 2017/1369)	G
REACH SVHC	über 0.1% Blei enthalten

08 ABMESSUNGEN / GEWICHT

Produkt Abmessungen B x H x T	613.5 x 412 (542) x 230mm
Gewicht (ohne Verpackung)	6.6kg
EAN code	4948570115389

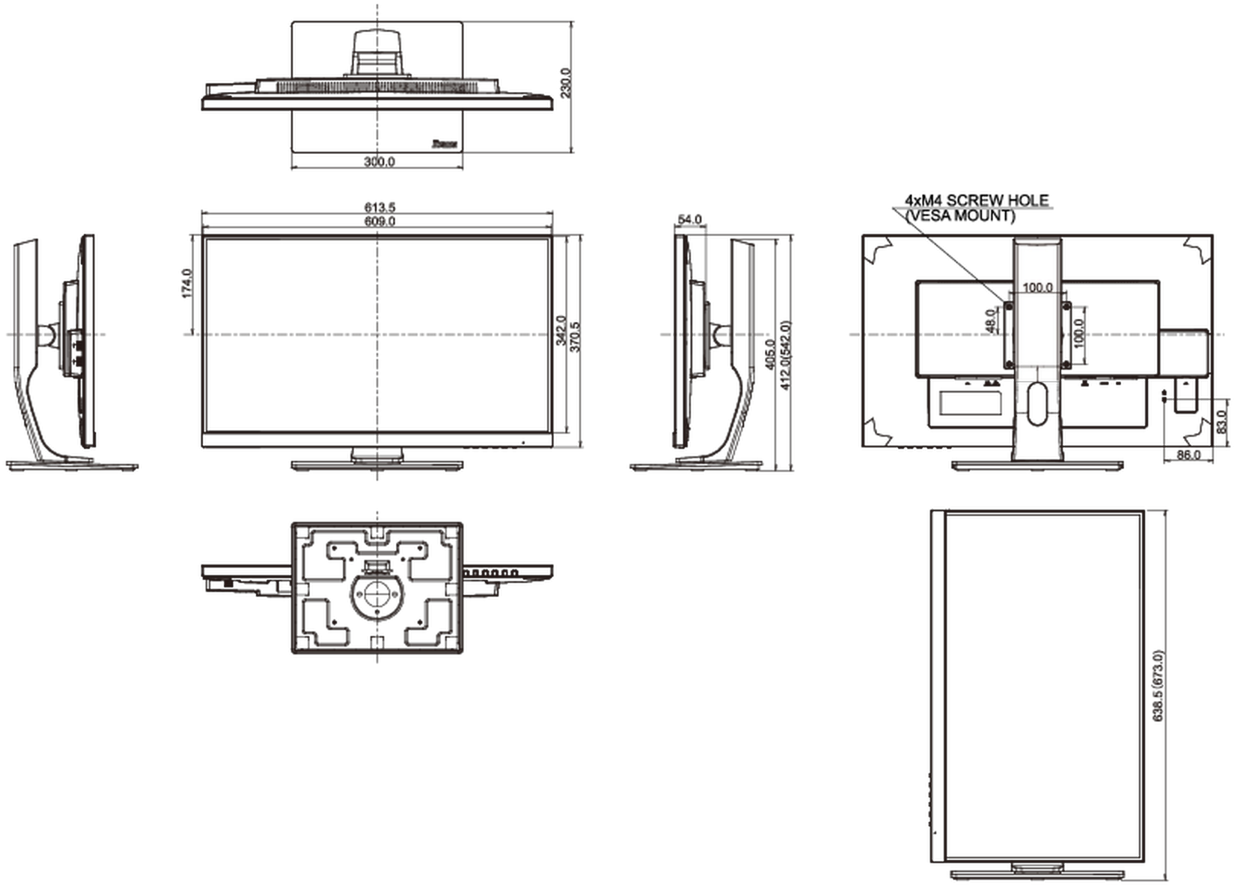

Alle Warenzeichen sind eingetragene Handelsmarken. Irrtum und Änderungen in den Spezifikationen vorbehalten. Alle LCD's erfüllen die ISO-9241-307:2008 Pixelfehlerklasse.

© IIYAMA CORPORATION. ALL RIGHTS RESERVED